SE 7526.1
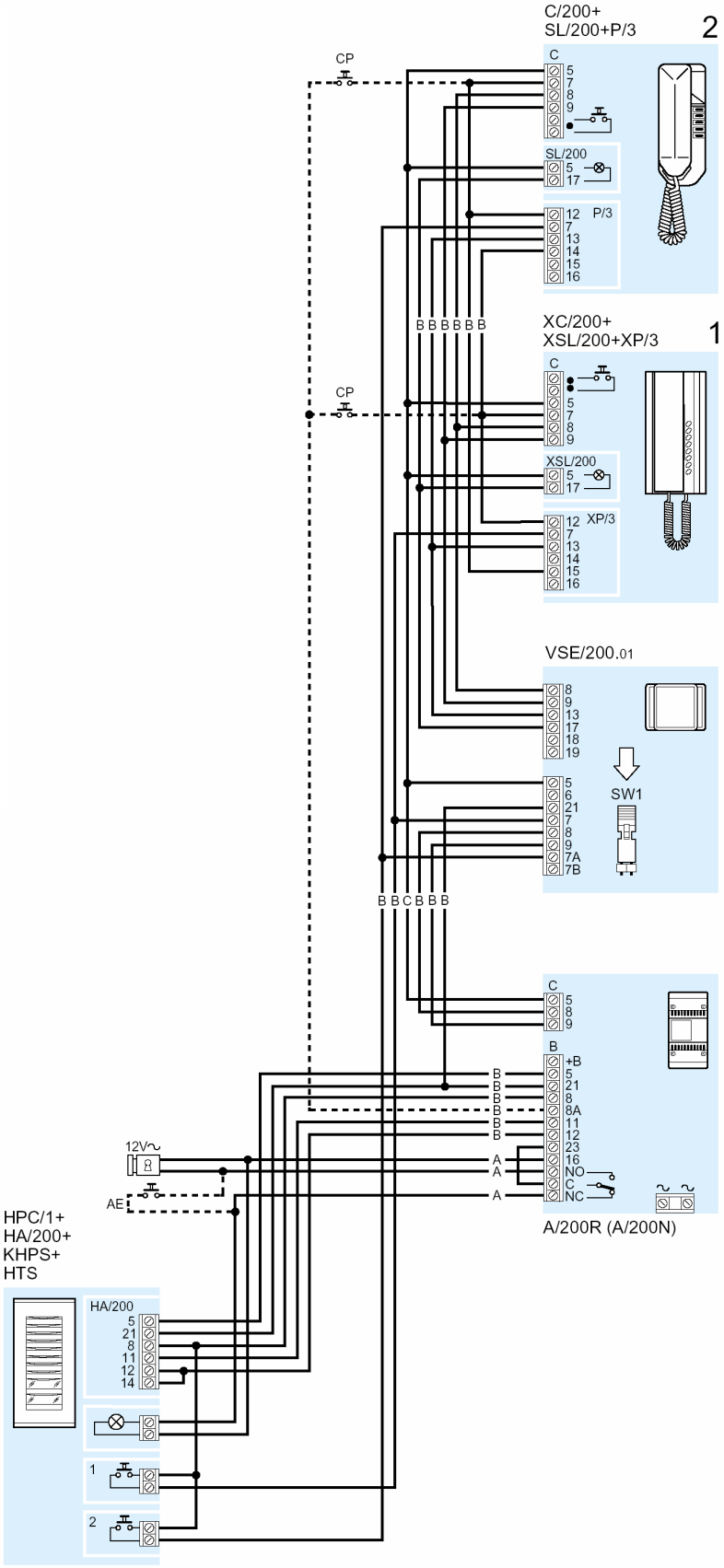
DVOU-BYTOVÁ AUDIO INSTALACE
S VNITŘNÍ KOMUNIKACÍ A
INDIVIDUÁLNÍ AKTIVACÍ ZE
VSTUPNÍHO PANELU TARGHA